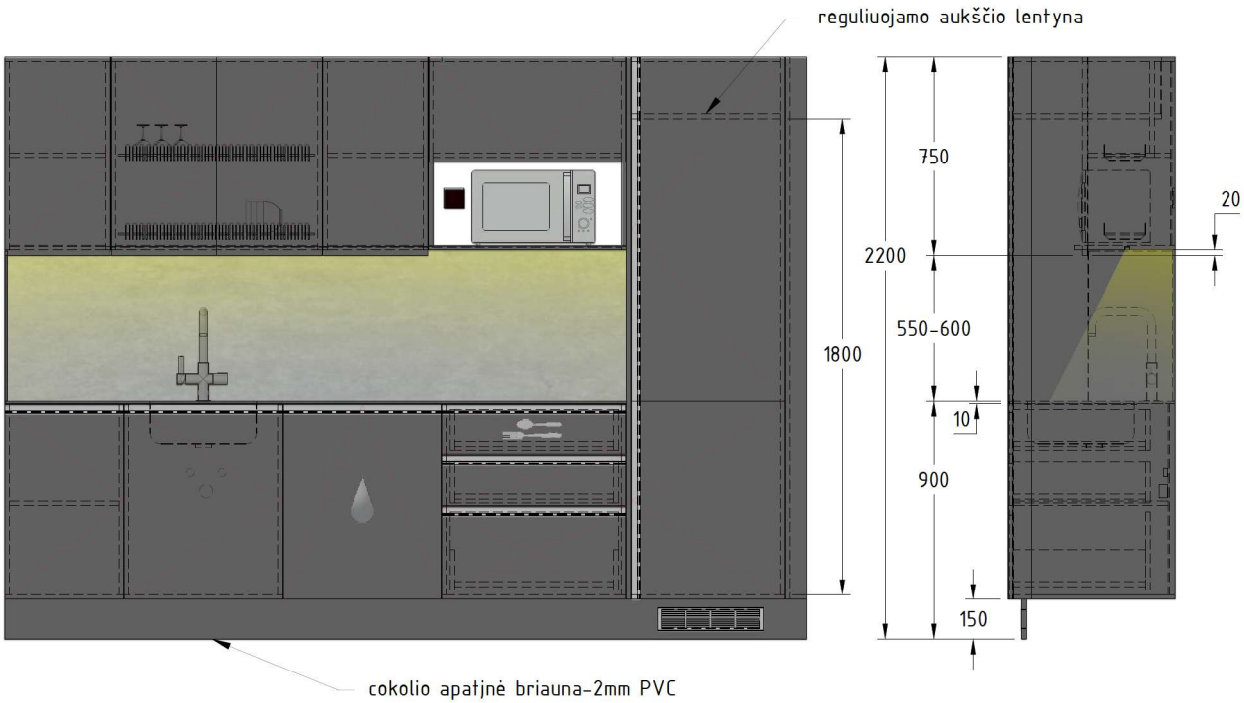


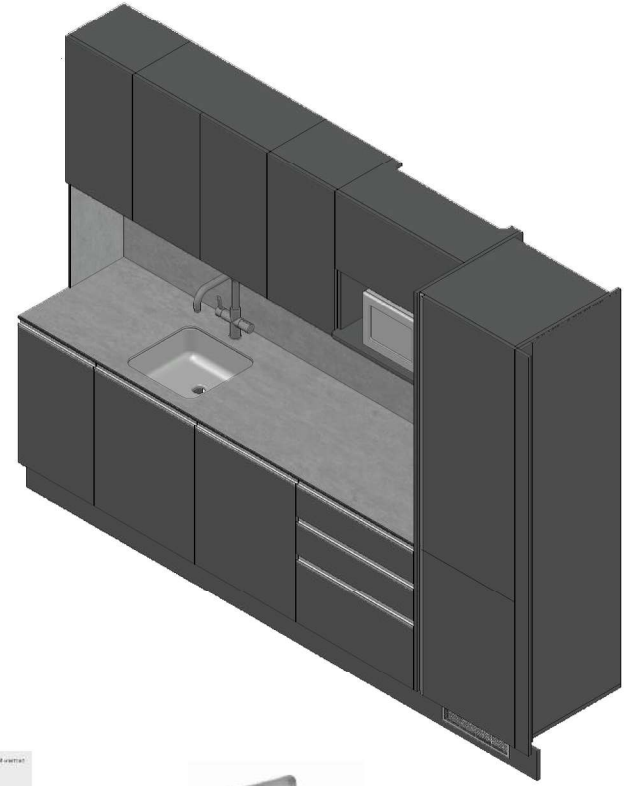

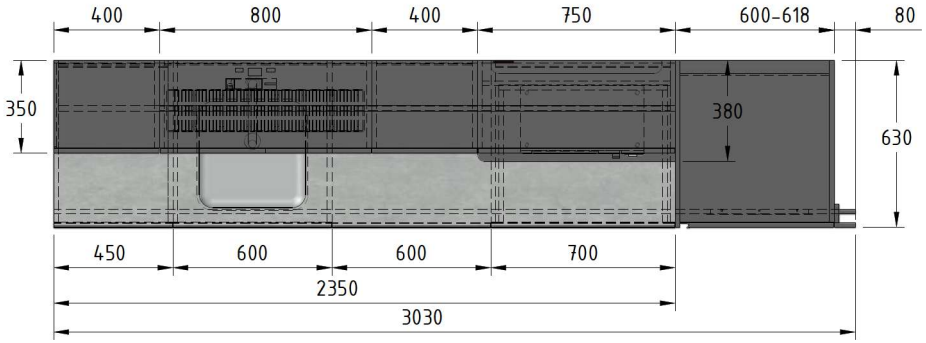


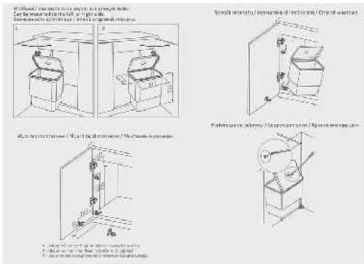

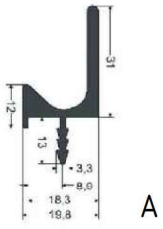


A

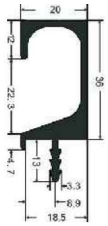


B

| | | |
|---|---|---|
| VILNIUS TECH | Gaminys:<br>Virtuvėlės korpusiniai baldai su įmontuojama technika 3030x630xh2200 mm | Kodas:<br>VIR-LK-1 |

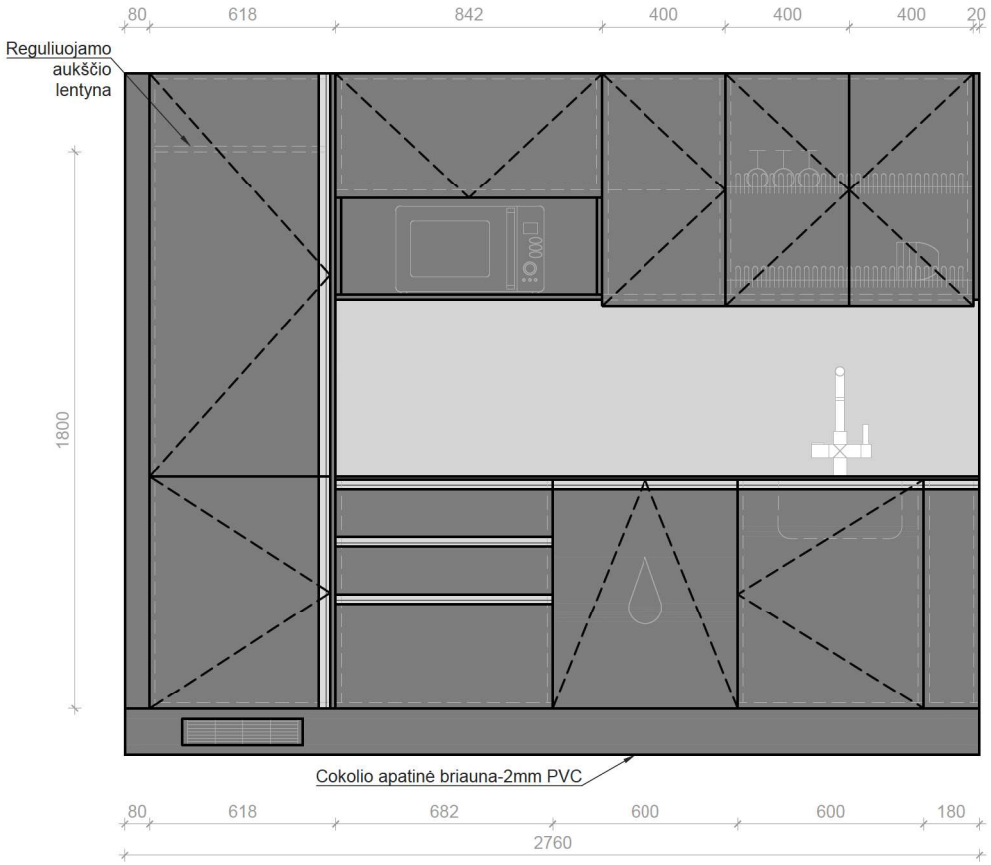


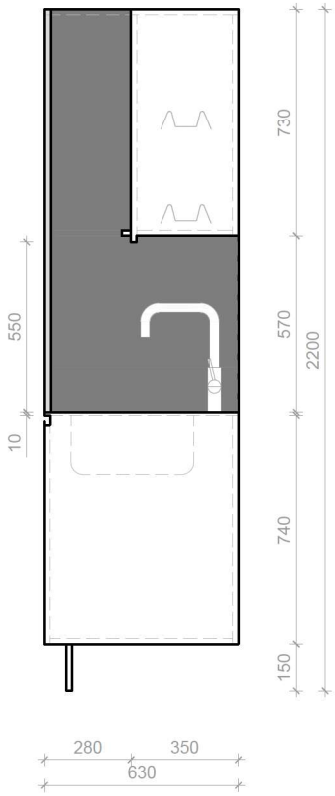


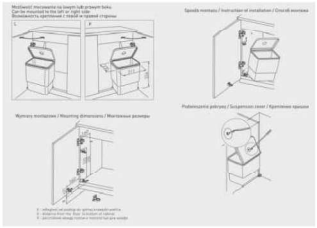

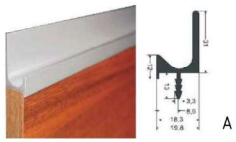

A

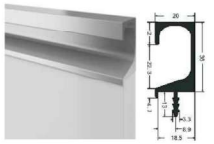

B Šaldytuvo durelėms

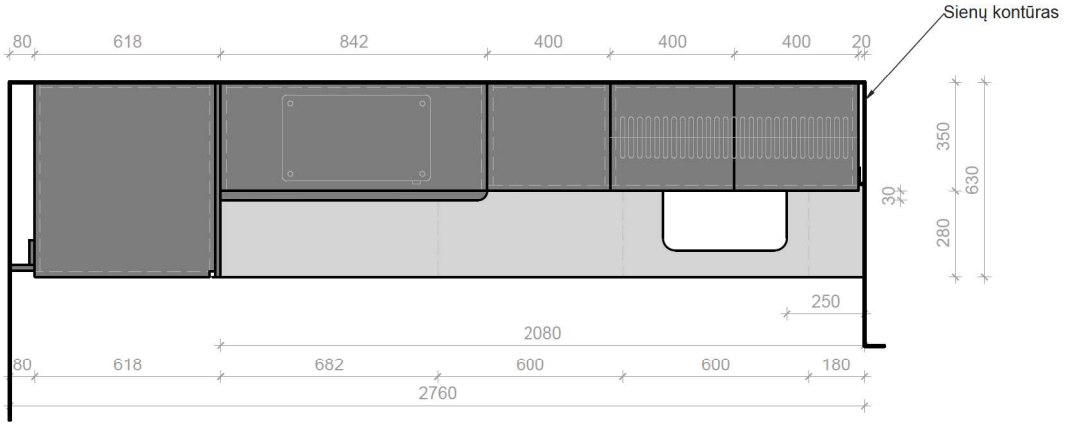


| | | |
|---|---|---|
| VILNIUS TECH | GAMINYS:<br>Virtuvės korpusiniai baldai su įmontuojama technika 2760 x 630 x 2200 mm | KODAS:<br>VIR-1 |

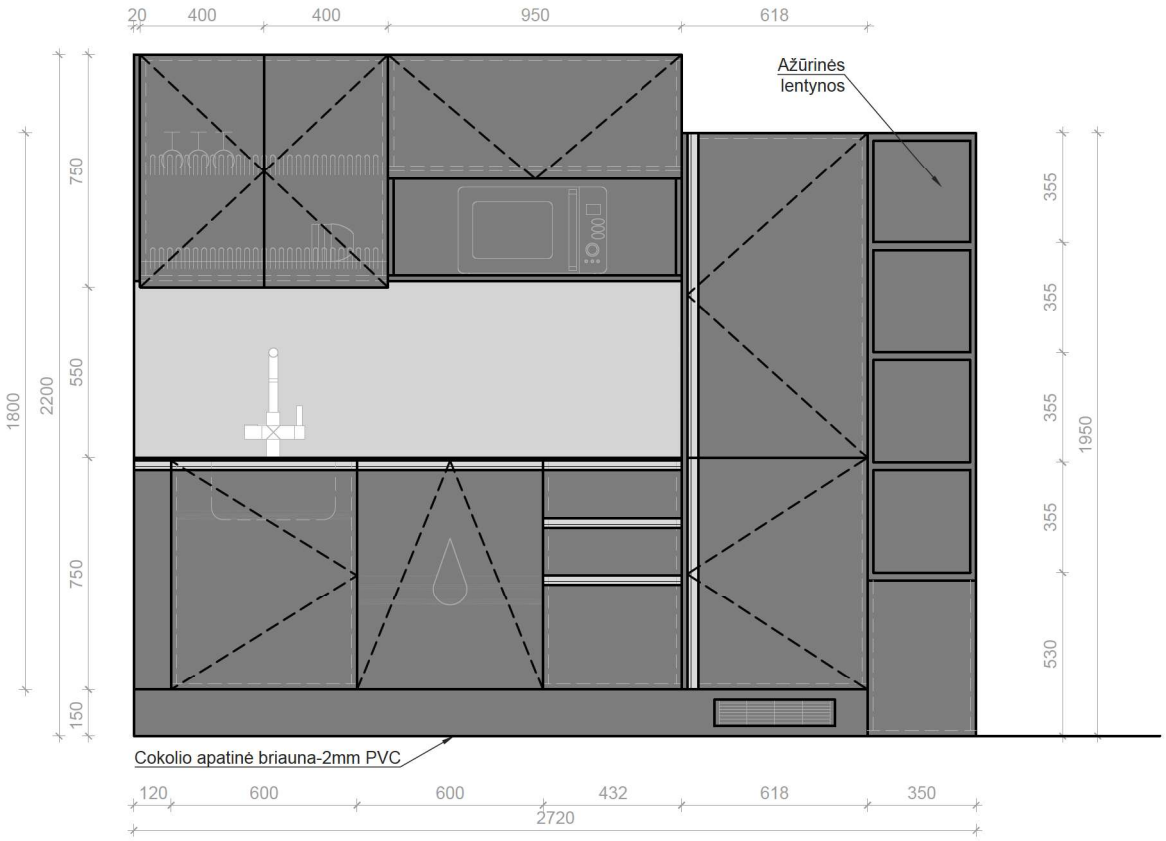


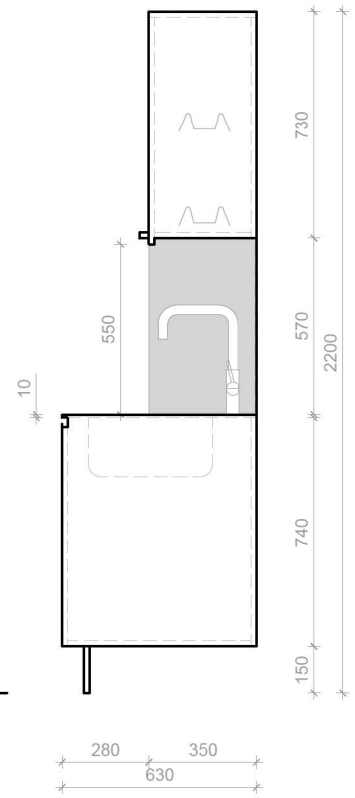


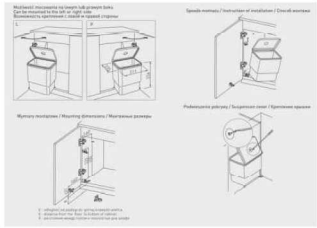

A

B Šaldytuvo durelems

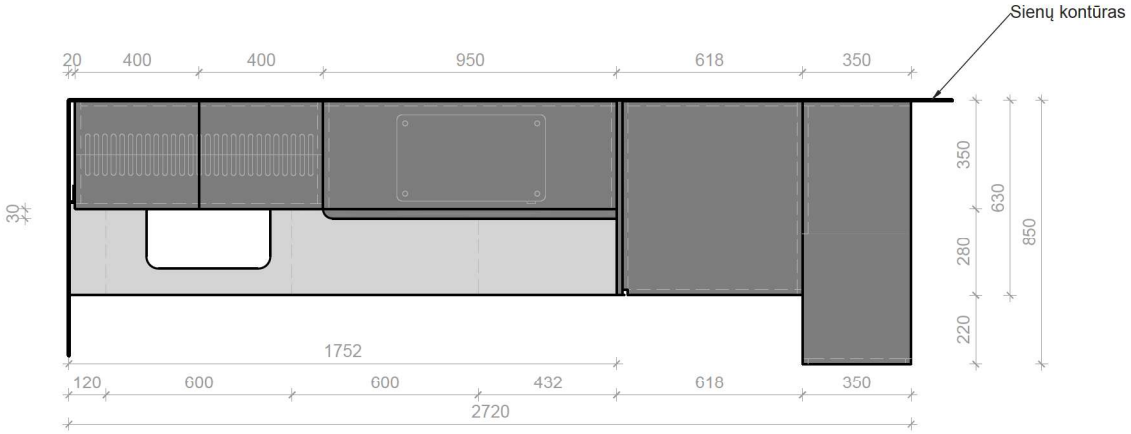


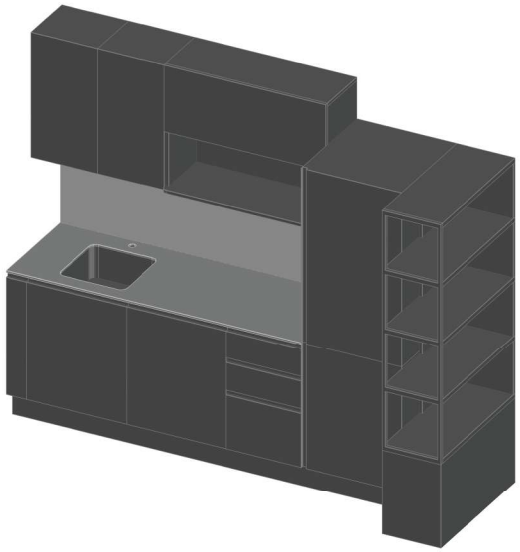

| | | |
|---|---|---|
| VILNIUS TECH | GAMINYS:<br>Virtuvės korpusiniai baldai su įmontuojama technika 2720 x 630 x 2600 mm | KODAS:<br>VIR-2 |

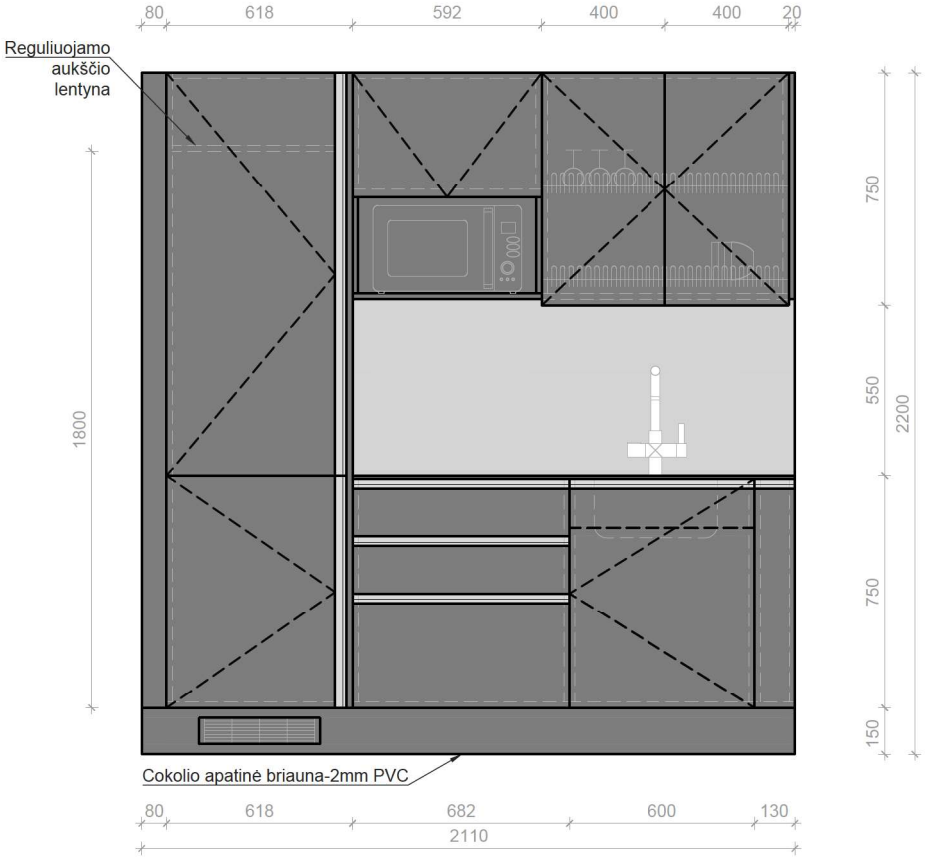


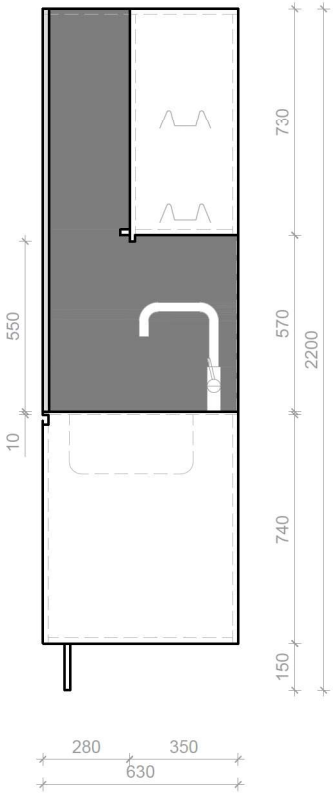


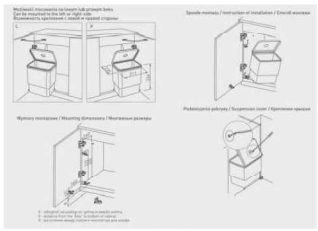

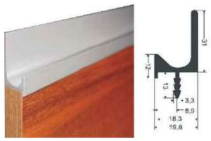

A

B Šaldytuvo durelems

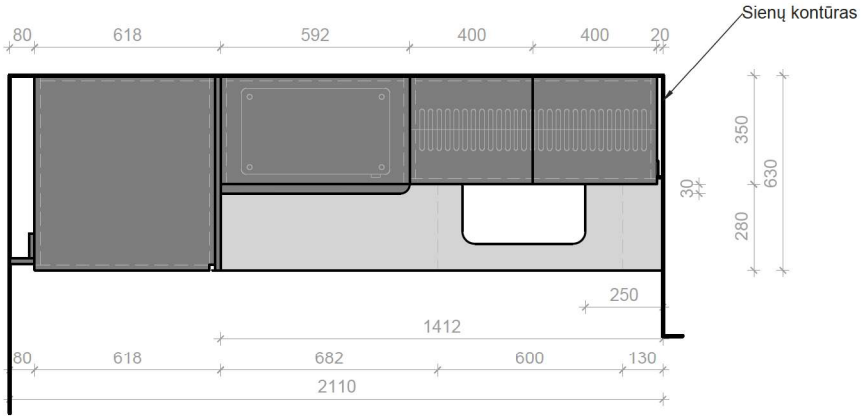


| | | |
|---|---|---|
| VILNIUS TECH | GAMINYS:<br>Virtuvės korpusiniai baldai su įmontuojama technika 2110 x 630 x 2200 mm | KODAS:<br>VIR-3 |

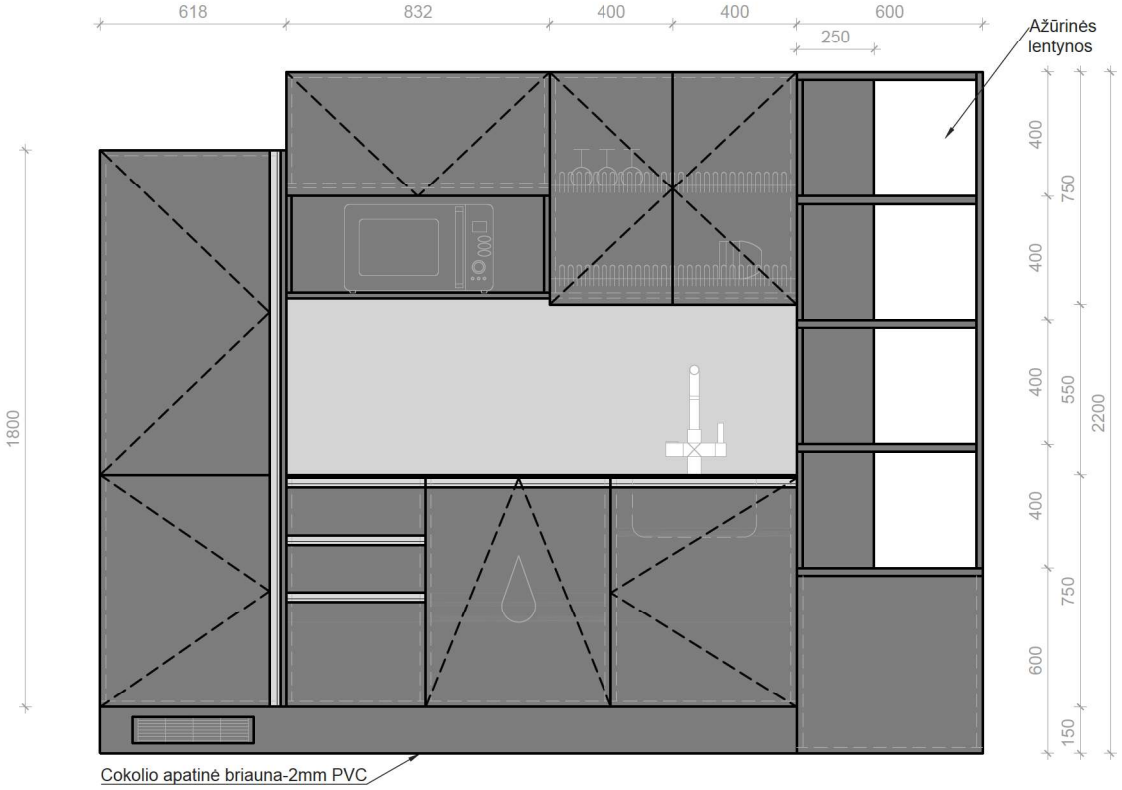


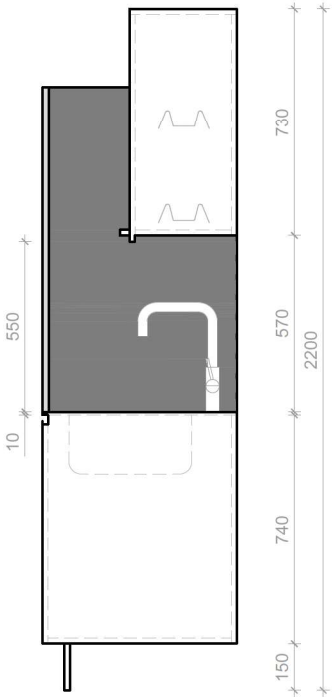


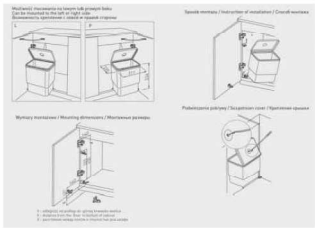

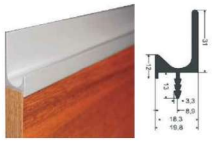

A

B Šaldytuvo durelėms

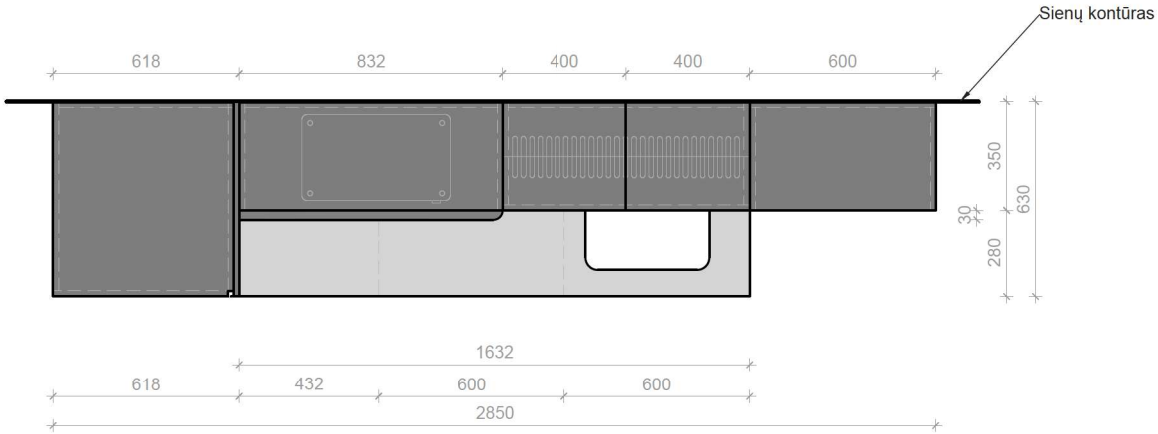


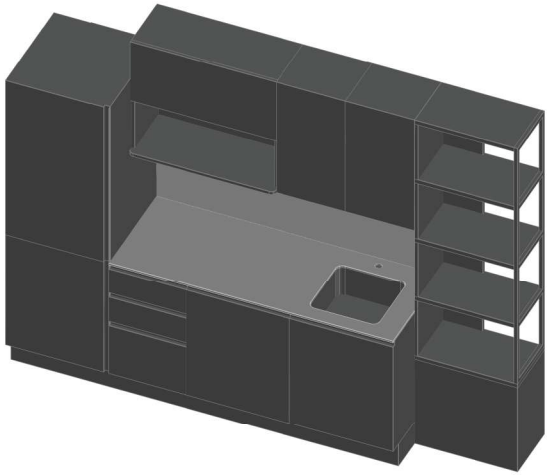

| | | |
|---|---|---|
| VILNIUS TECH | GAMINYS:<br>Virtuvės korpusiniai baldai su įmontuojama technika 2850 x 630 x 2200 mm | KODAS:<br>VIR-4 |

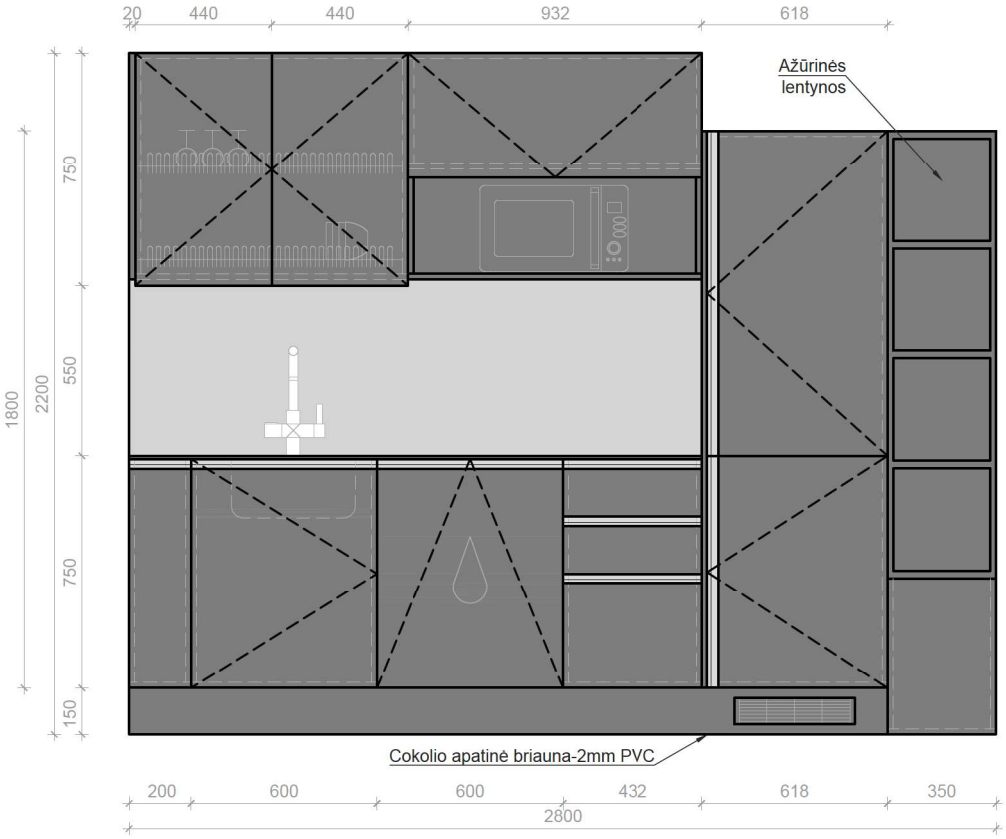


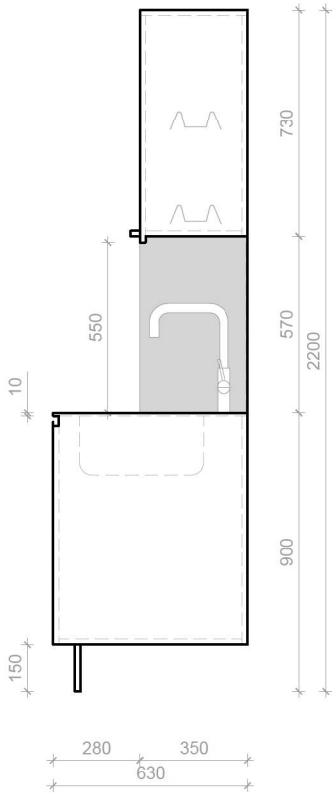


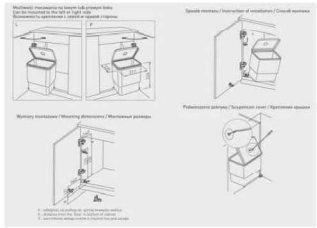

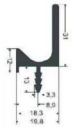

A

B Šaldytuvo durelėms

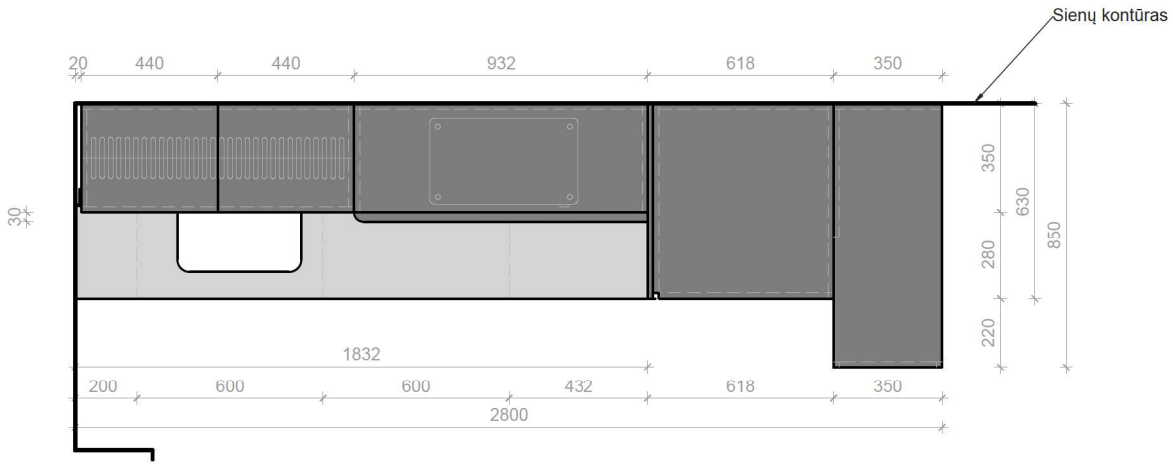


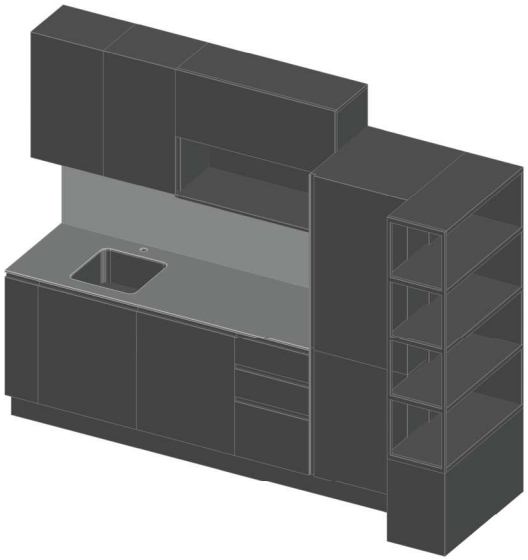

| | | |
|---|---|---|
| VILNIUS TECH | GAMINYS:<br>Virtuvės korpusiniai baldai su įmontuojama technika 2800 x 630 x 2600 mm | KODAS:<br>VIR-5 |

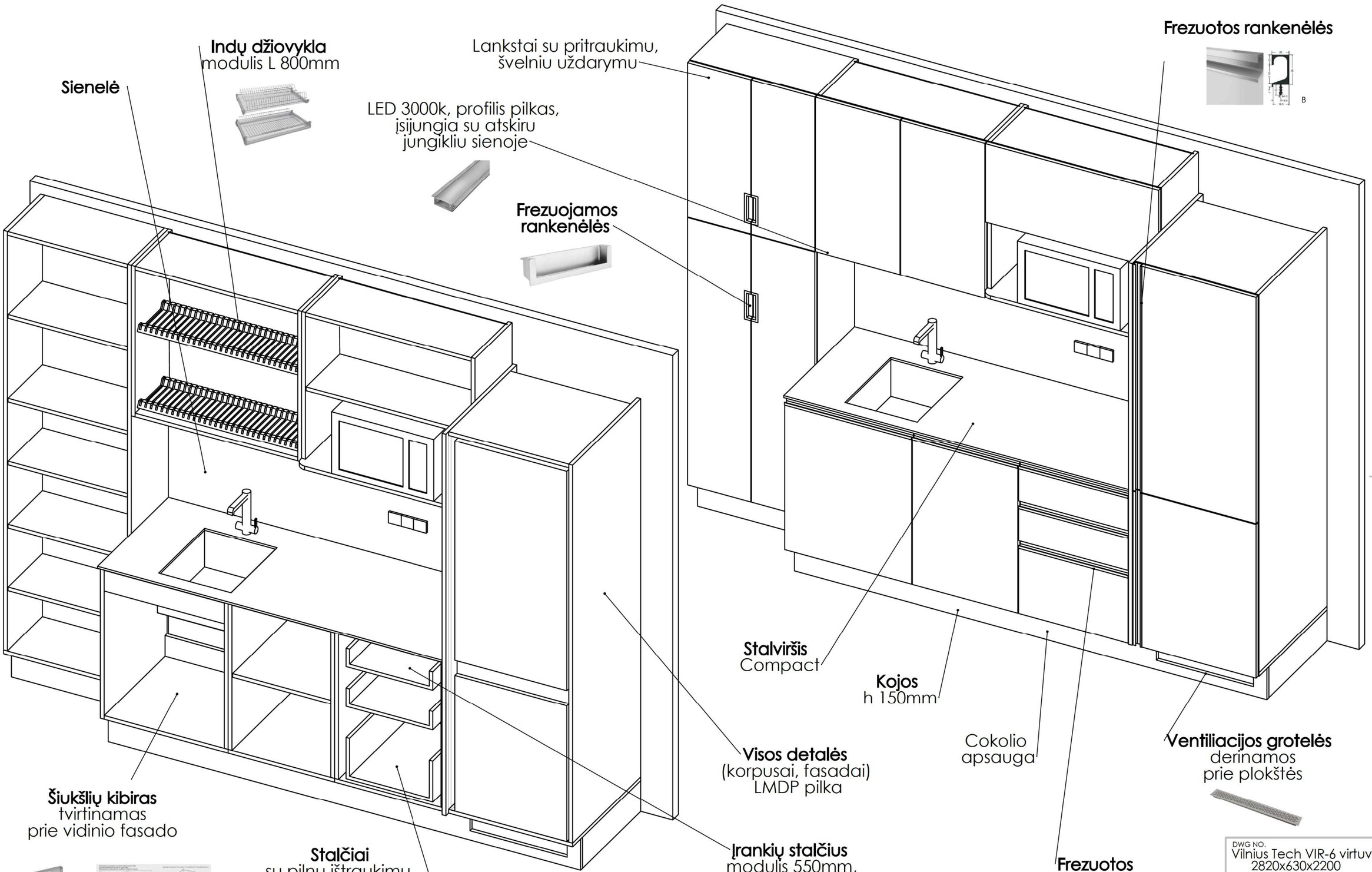


DWG NO.
Vilnius Tech VIR-6 virtuvė
2820x630x2200

CUSTOMER DETAILS

VILNIUS TECH

Rev. 2/2

SCALE:1:15

A3

2025.07.03

SHEET 1 OF 2

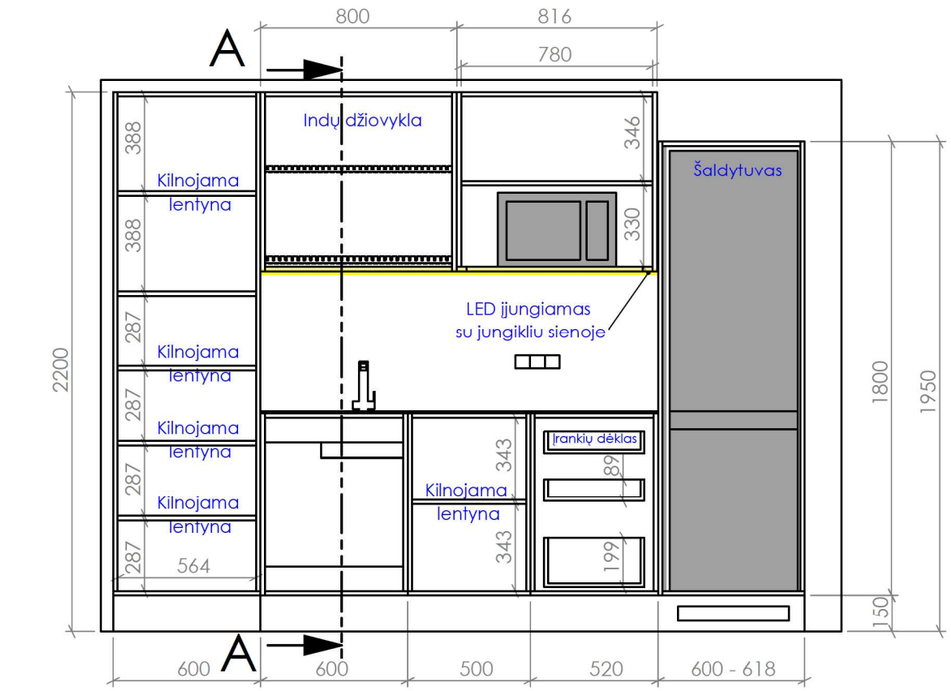


# SECTION A-A

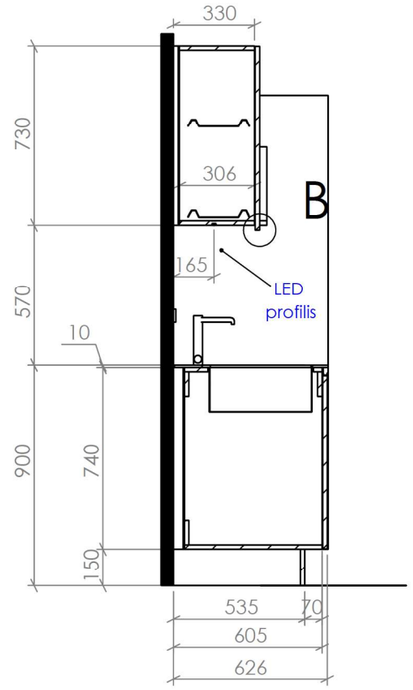


# DETAIL B

SCALE 2 : 5

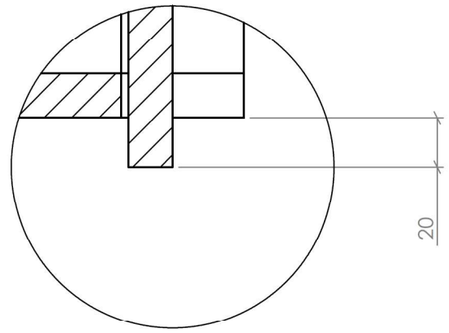


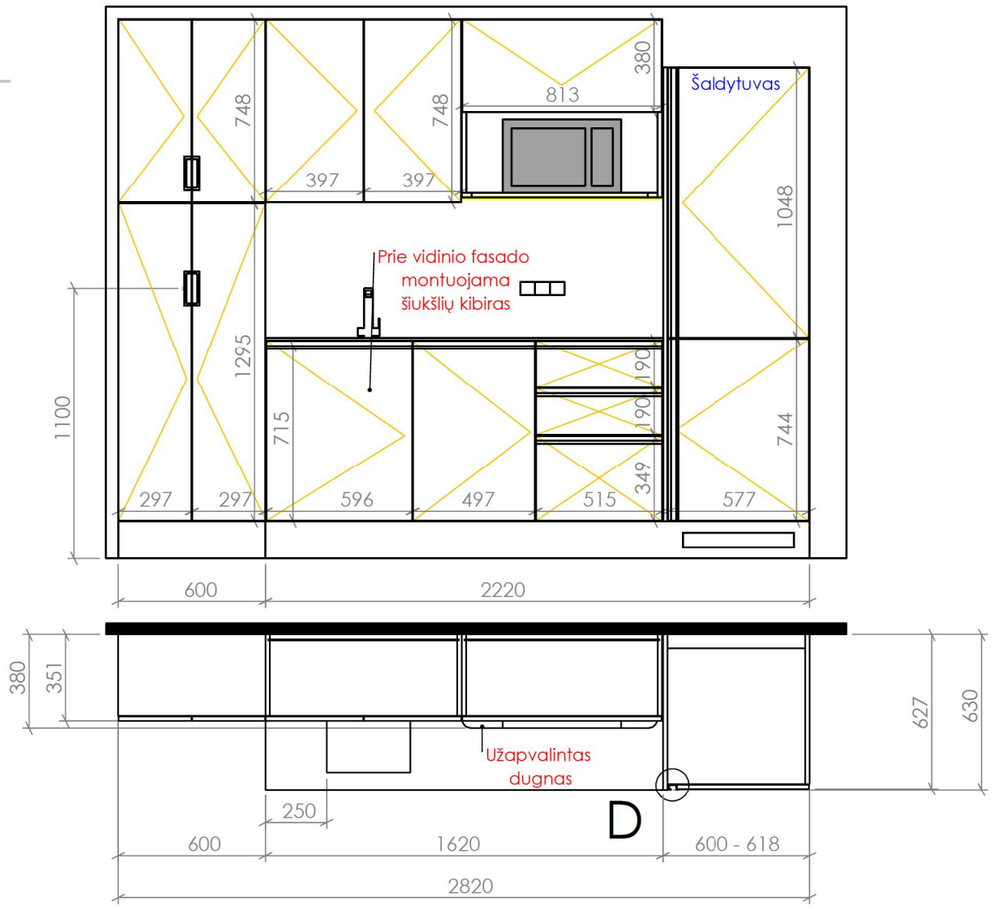


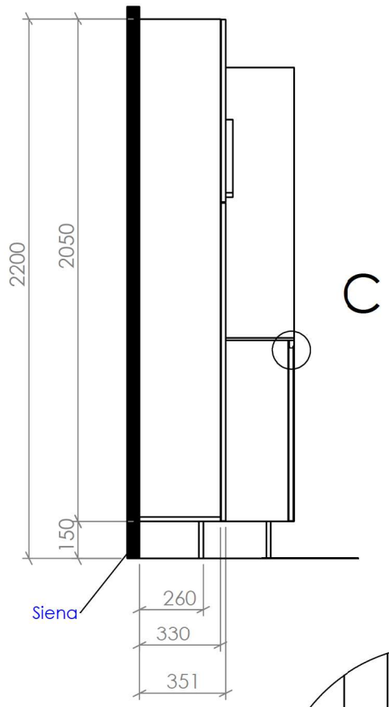


# DETAIL C

SCALE 2 : 5

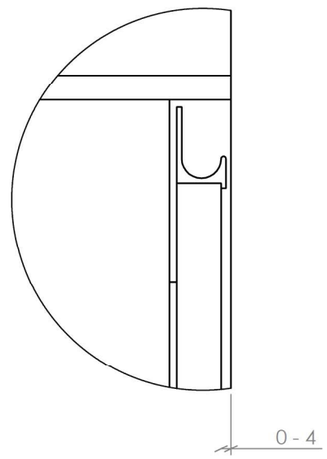


# DETAIL D

SCALE 2 : 5

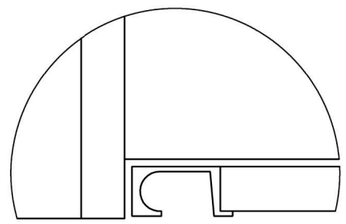

DWG NO.
Vilnius Tech VIR-6 virtuvė
2820x630x2200

CUSTOMER DETAILS

VILNIUS TECH

Rev. 2/2

SCALE:1:25

A3

2025.07.03

SHEET 2 OF 2

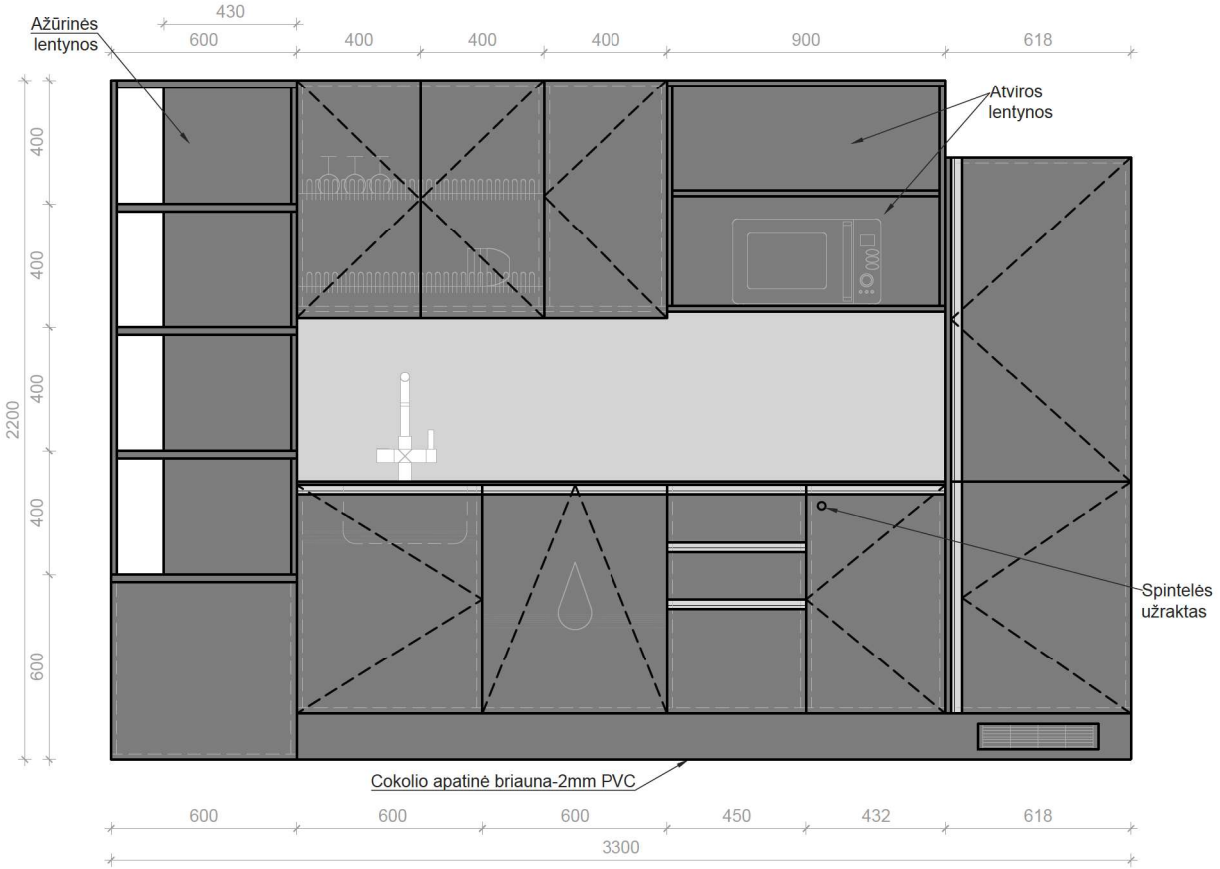


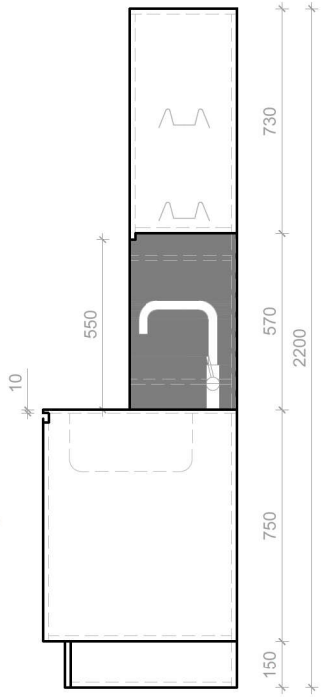


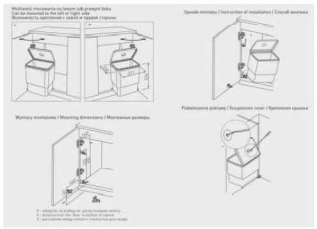

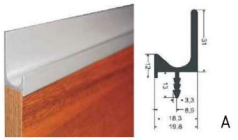

Šaldytuvo durelėms

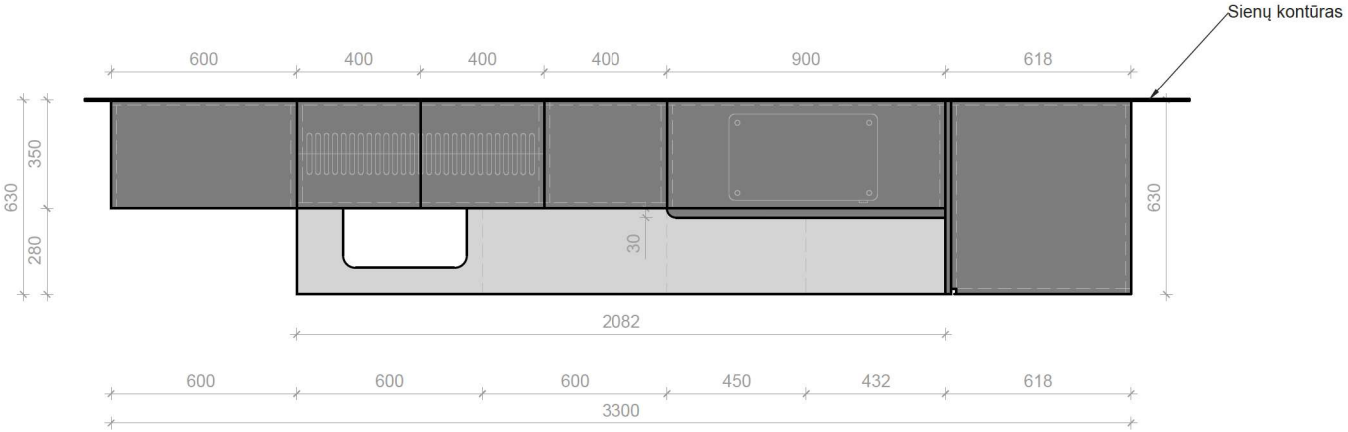


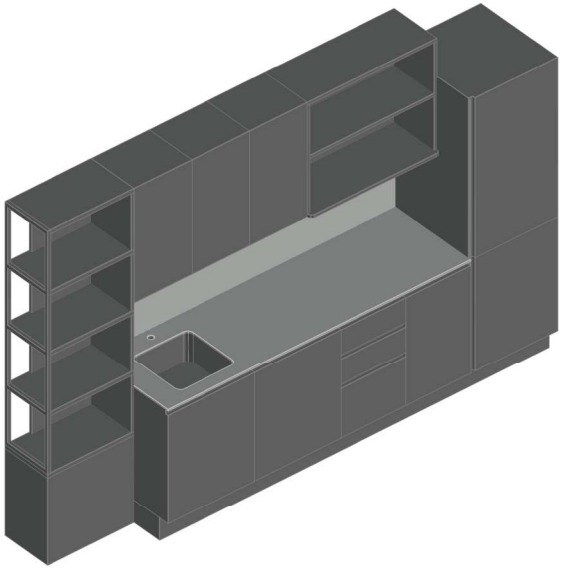

| | | |
|---|---|---|
| VILNIUS TECH | GAMINYS:<br>Virtuvės korpusiniai baldai su įmontuojama technika 3300 x 630 x 2200 mm | KODAS:<br>VIR-7 |

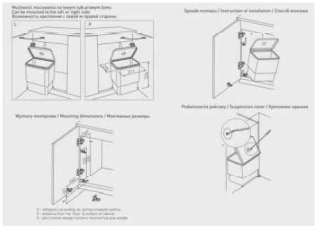

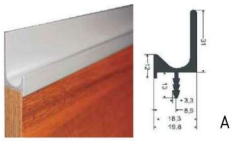


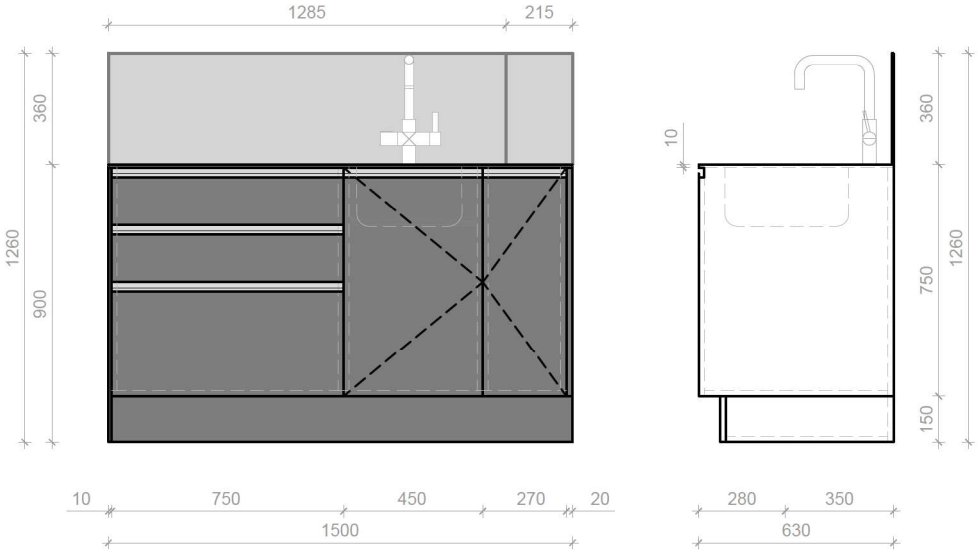


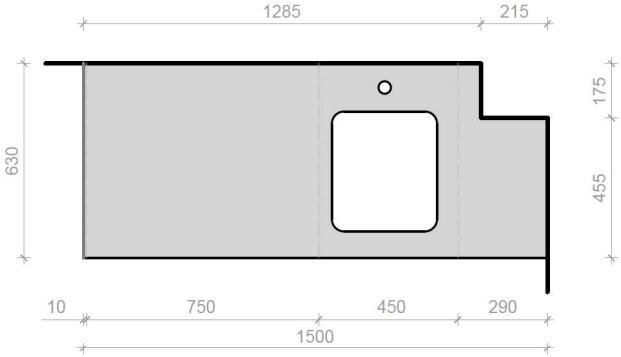


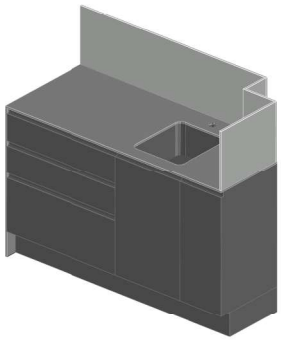

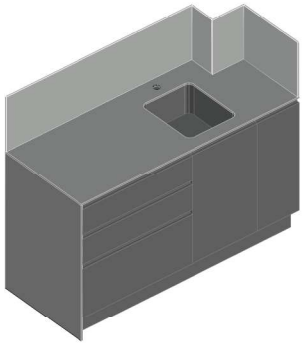

| | | |
|---|---|---|
| VILNIUS TECH | GAMINYS:<br>Virtuvės korpusiniai baldai su įmontuojama technika 1500 x 630 x 1260 mm | KODAS:<br>VIR-8 |

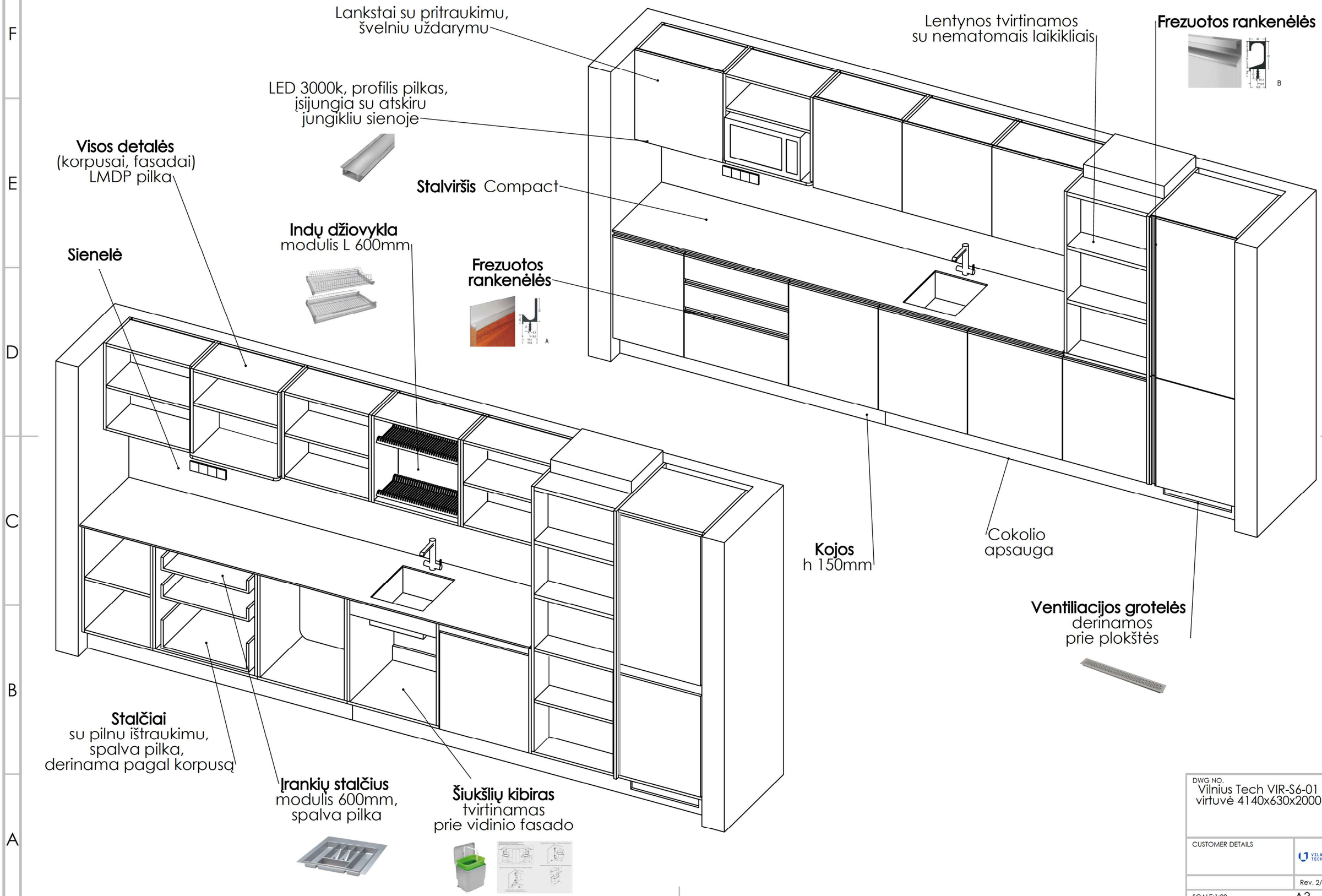


DWG NO.
Vilnius Tech VIR-S6-01
virtuvė 4140x630x2000

CUSTOMER DETAILS

Rev. 2/2

SCALE:1:20

A3

2025.06.27

SHEET 1 OF 2

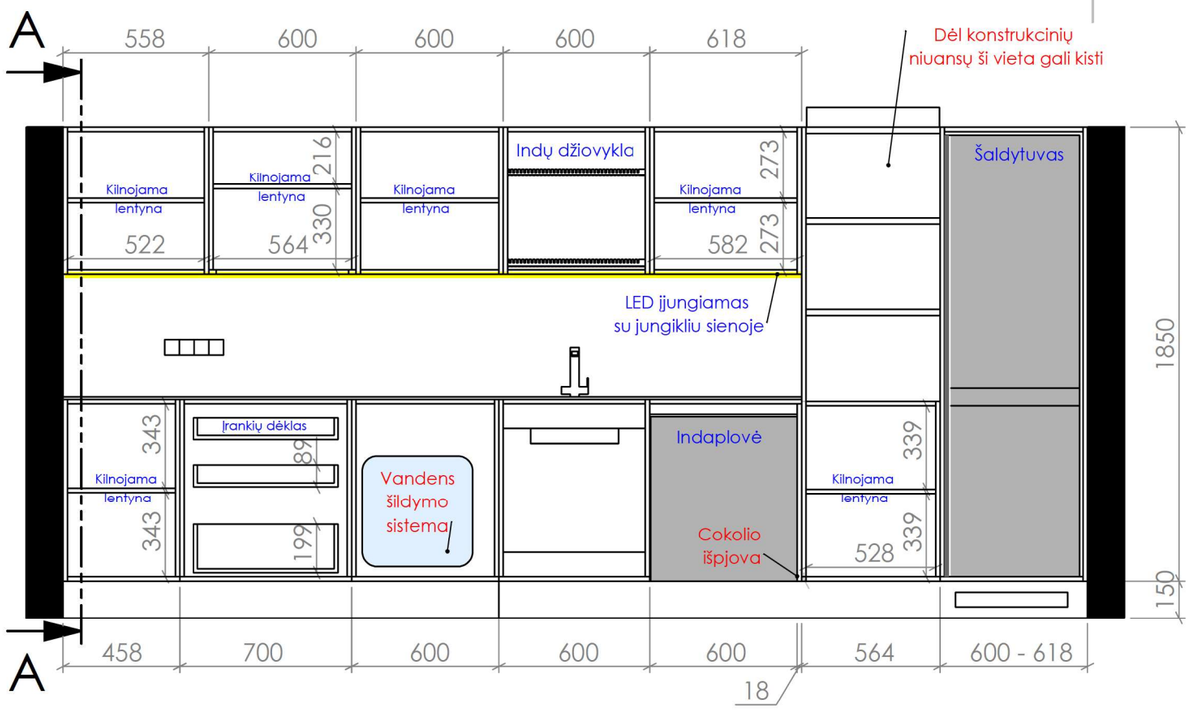


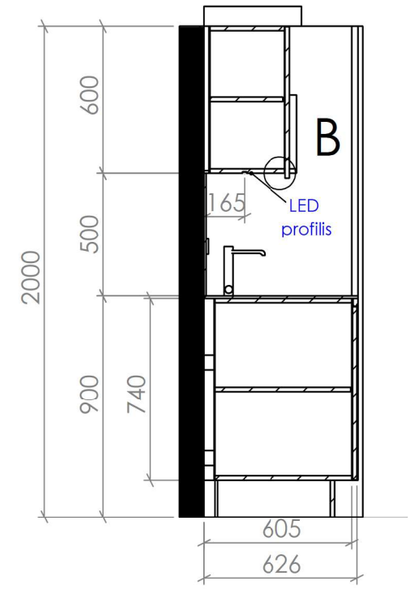


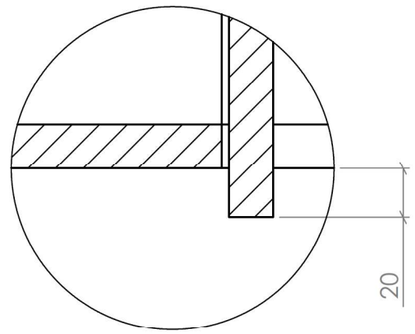


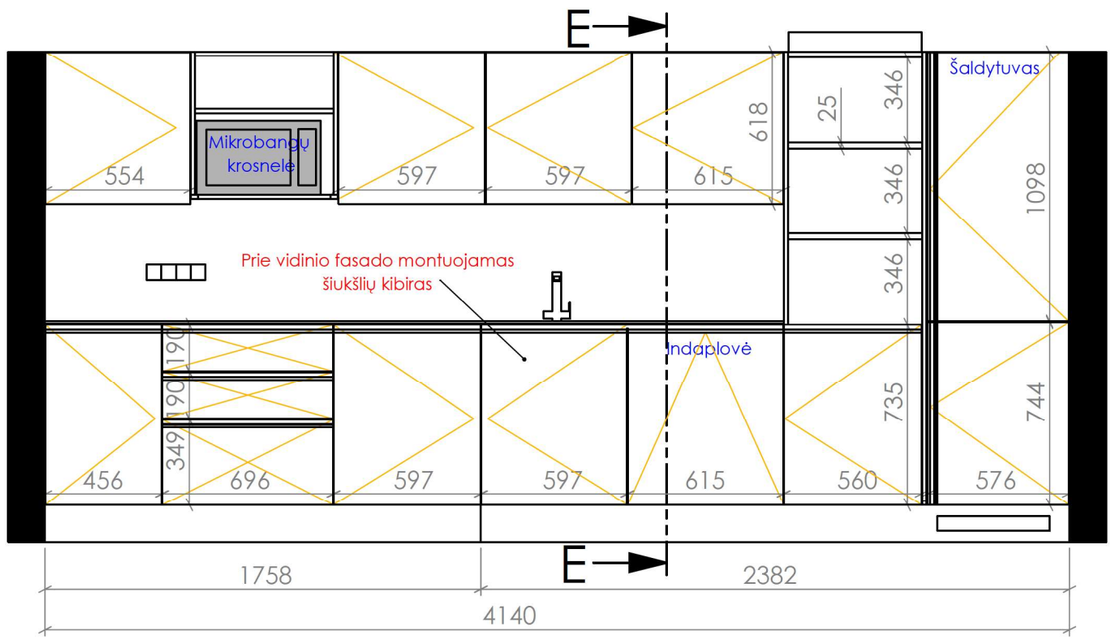


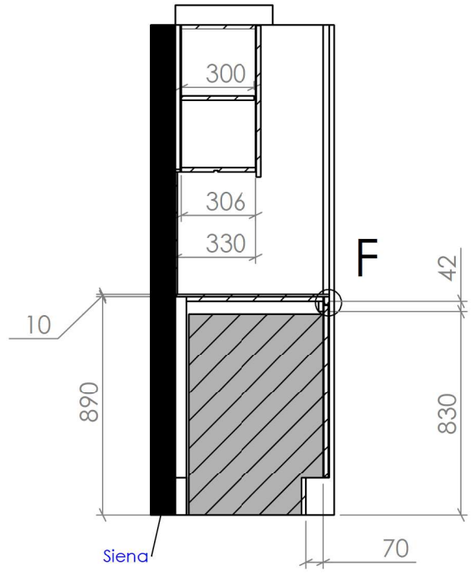


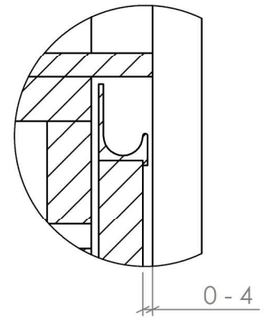


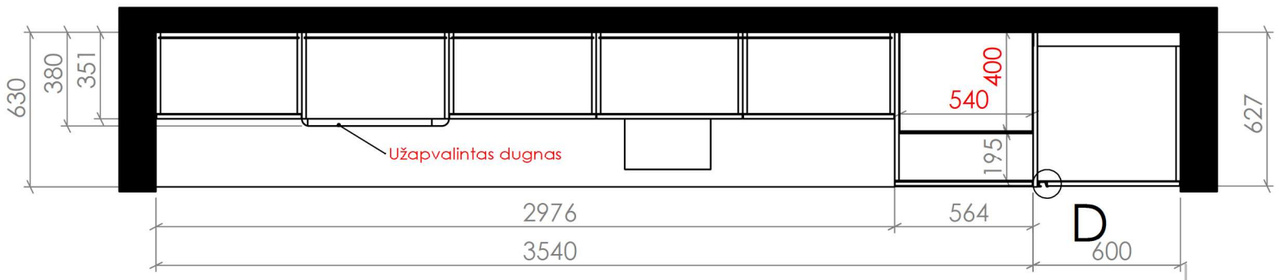


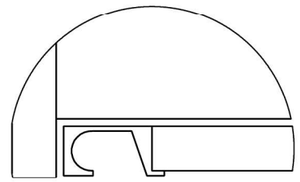


DWG NO.
Vilnius Tech VIR-S6-01
virtuvė 4140x630x2000

CUSTOMER DETAILS

VILNIUS TECH

Rev. 2/2

SCALE:1:25

A3

2025.06.27

SHEET 2 OF 2

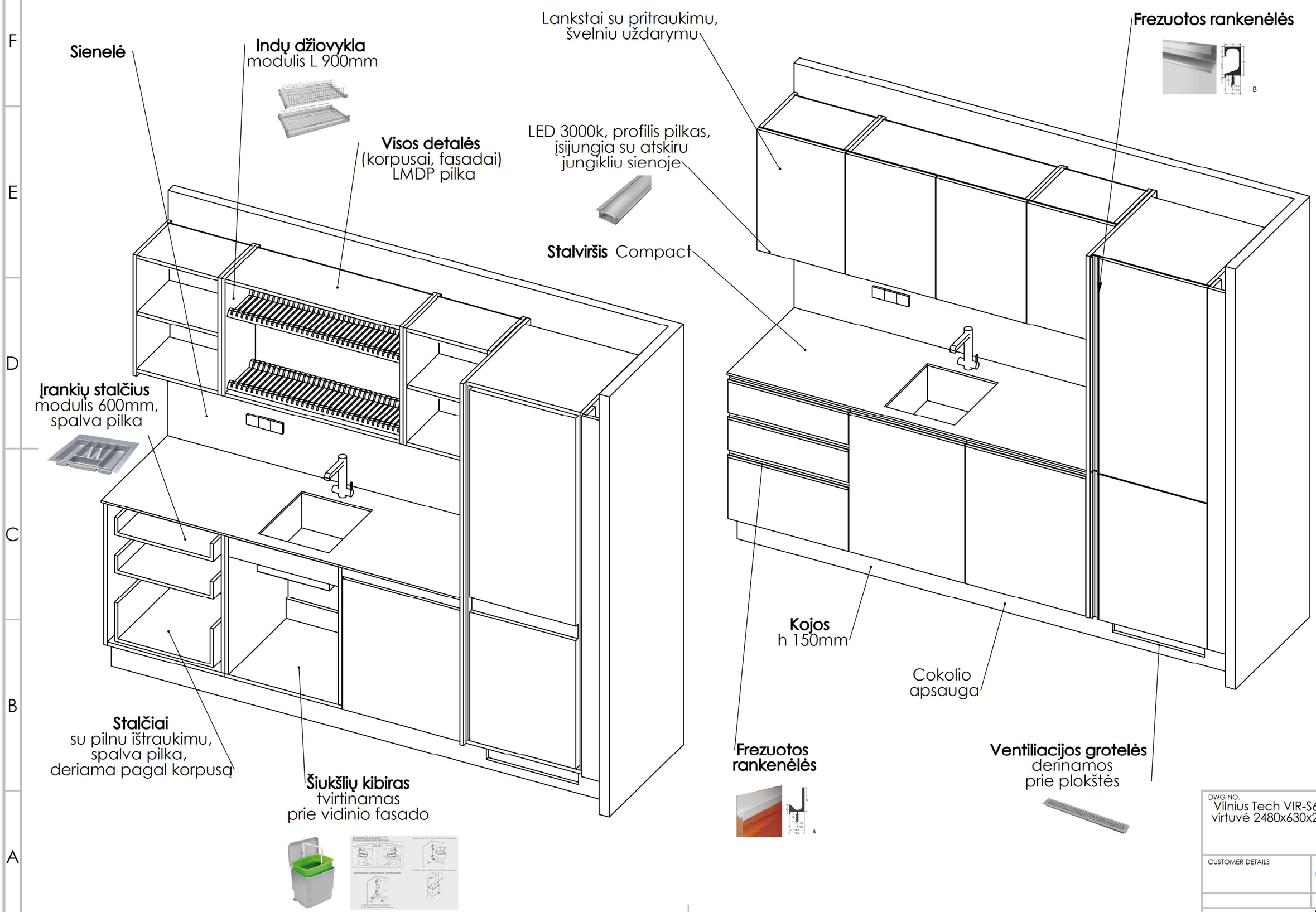


DWG NO.
Vilnius Tech VIR-S6-02
virtuvė 2480x630x2000

CUSTOMER DETAILS

VILNIUS TECH

Rev. 2/2

SCALE:1:15

A3

2025.06.27

SHEET 1 OF 2

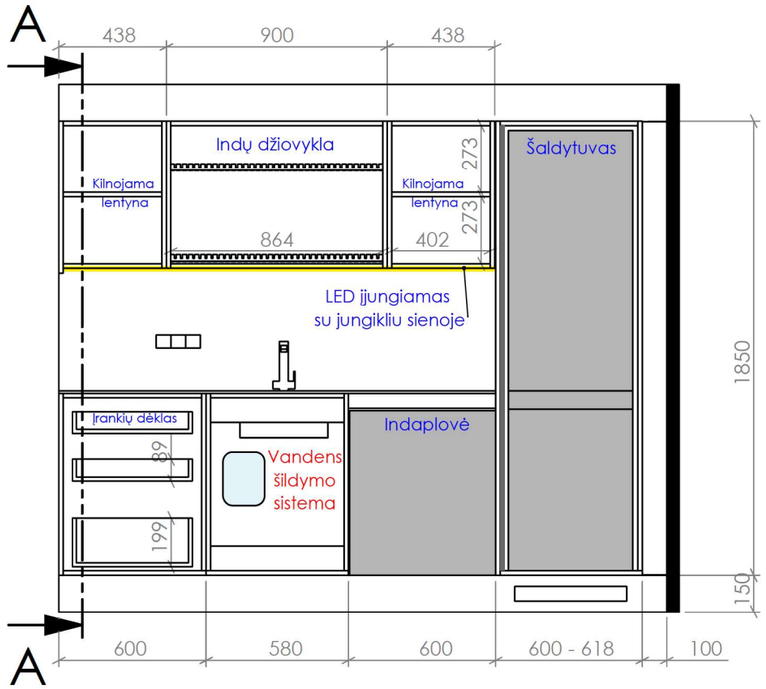


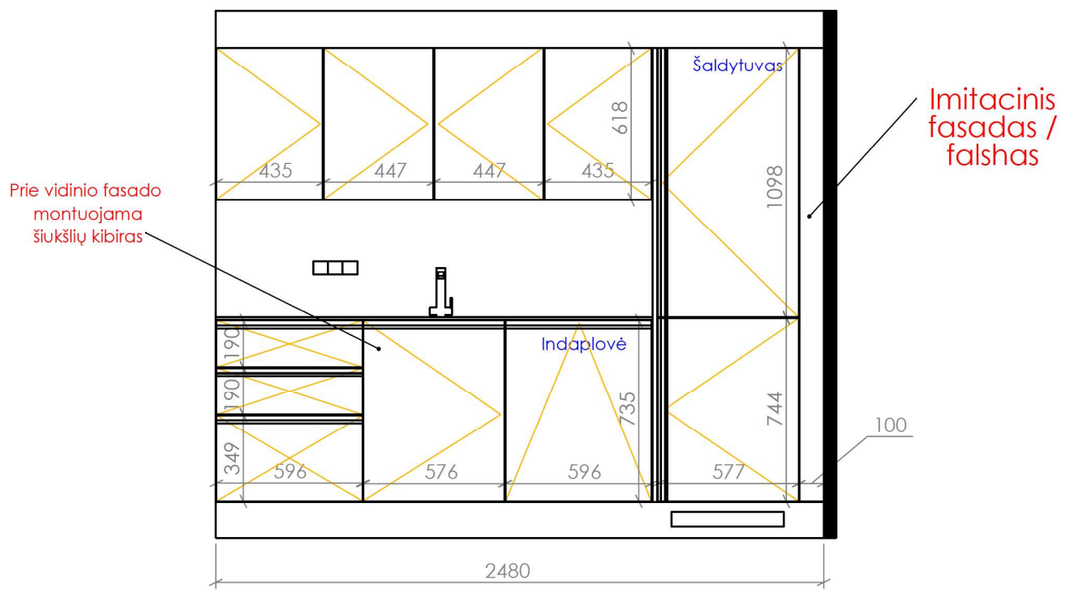


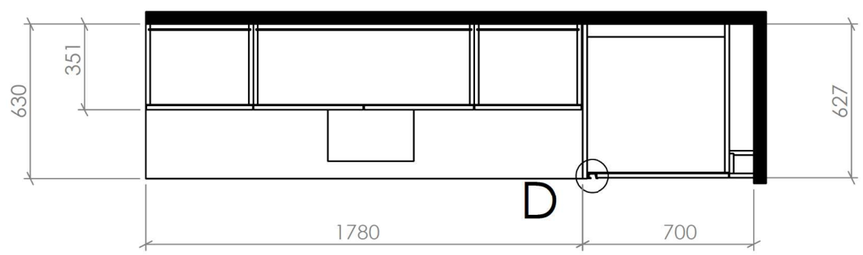


## SECTION A-A

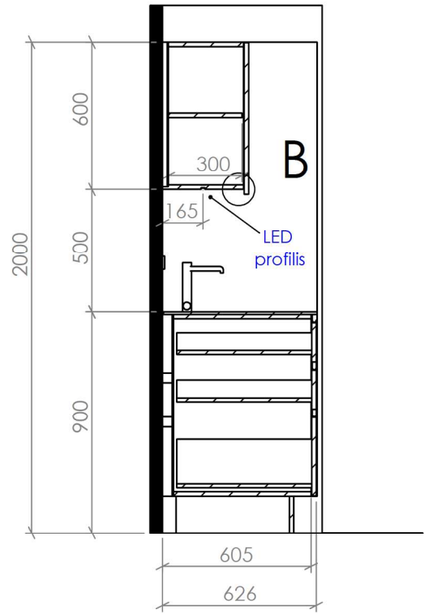


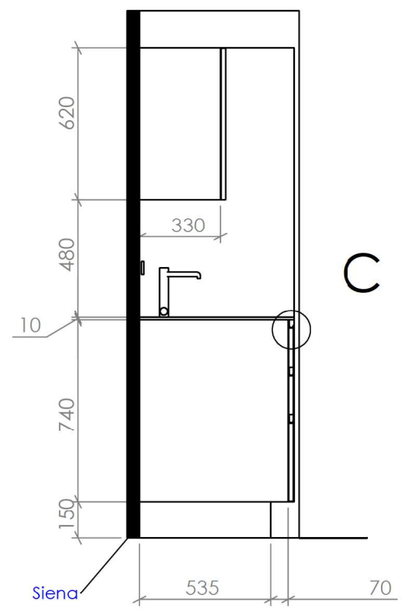


## DETAIL B

SCALE 2 : 5

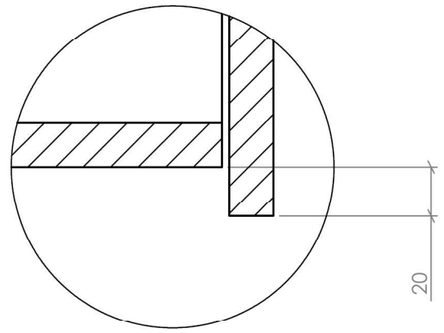


## DETAIL C

SCALE 2 : 5

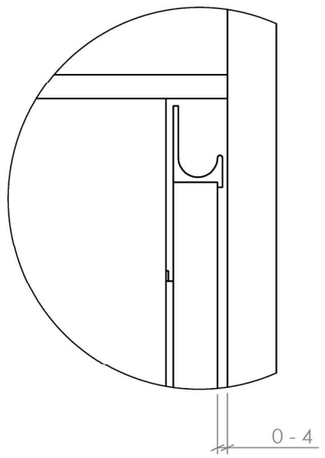


## DETAIL D

SCALE 2 : 5

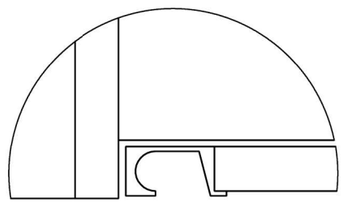

DWG NO.
Vilnius Tech VIR-S6-02
virtuvė 2480x630x2000

CUSTOMER DETAILS

VILNIUS TECH

Rev. 2/2

SCALE:1:25

A3

2025.06.27

SHEET 2 OF 2

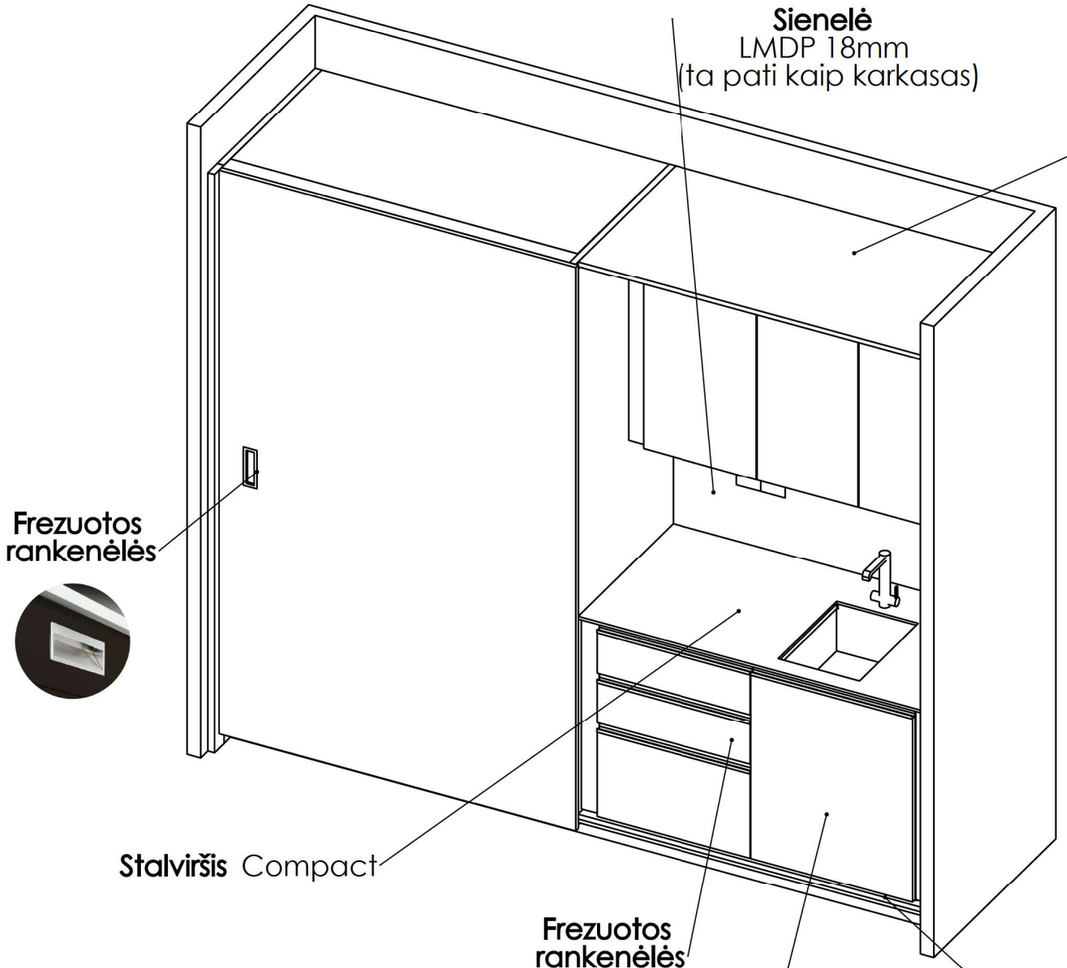


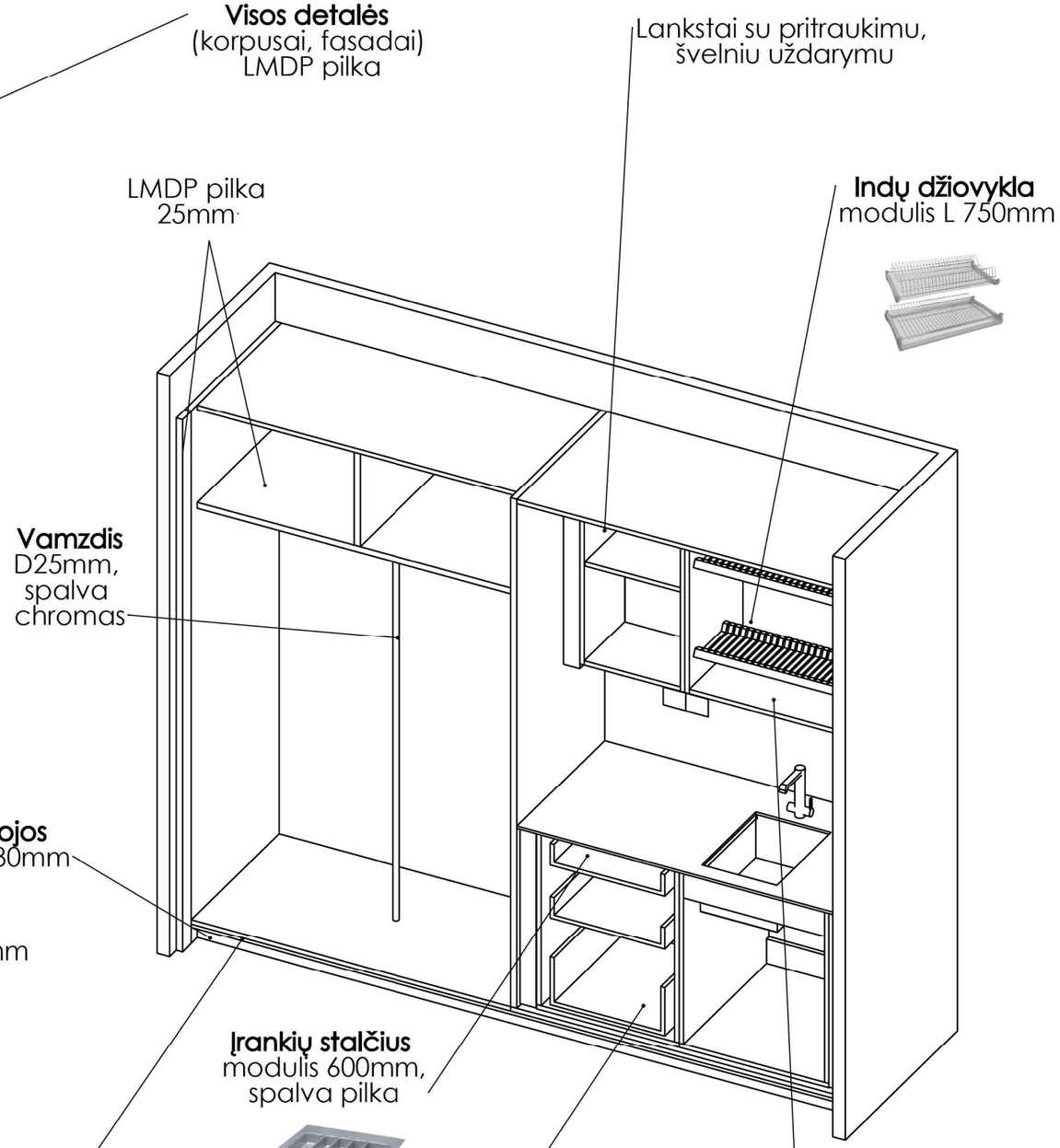


Viazdas su uždarytomis durimis

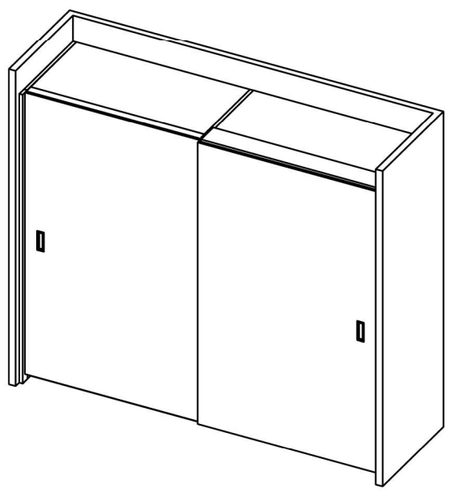

**Stumdomų durų sistema**
SDS Slido F-Line42 50A medinėms
2 durims su švelniu stabdymu 2 kryptimis,
fasadai LMDP 18mm pilka

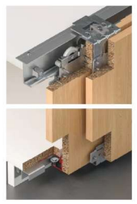

| | |
|---|---|
| DWG NO. Vilnius Tech VIR-SSP-1 virtuvė 2655x760x2200 | |
| CUSTOMER DETAILS | VILNIUS TECH |
| | Rev. 2/2 |
| SCALE:1:20 | A3 |

2025.07.10

SHEET 1 OF 2

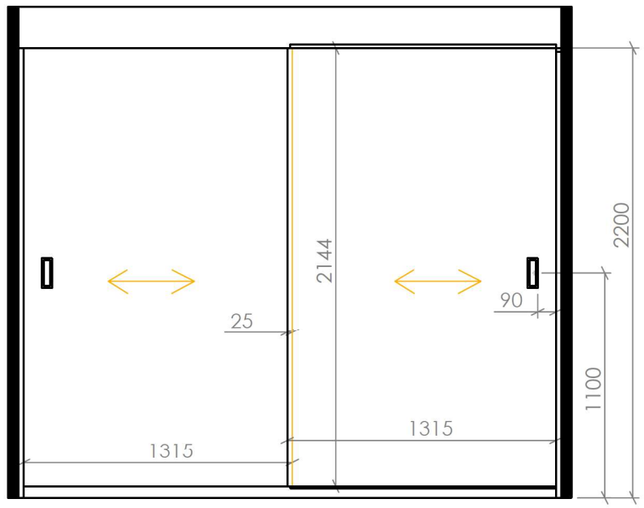


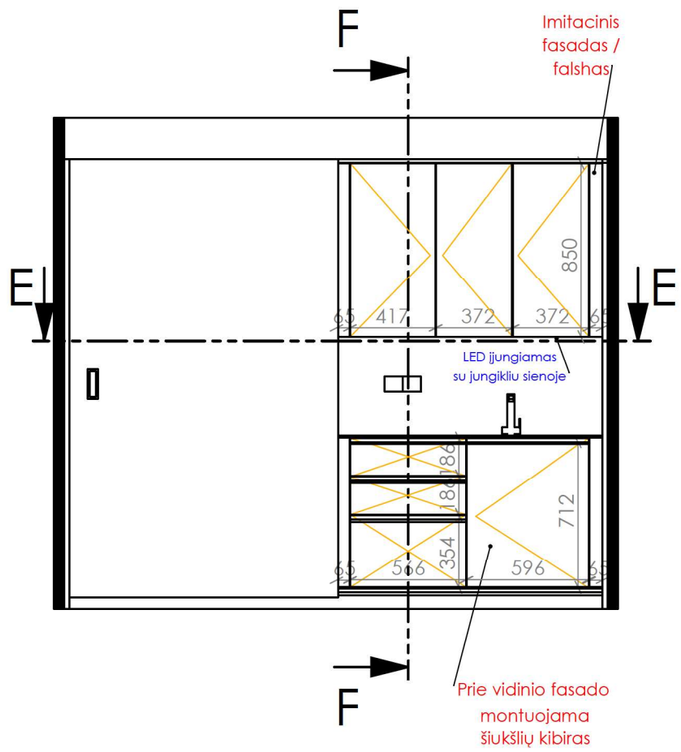


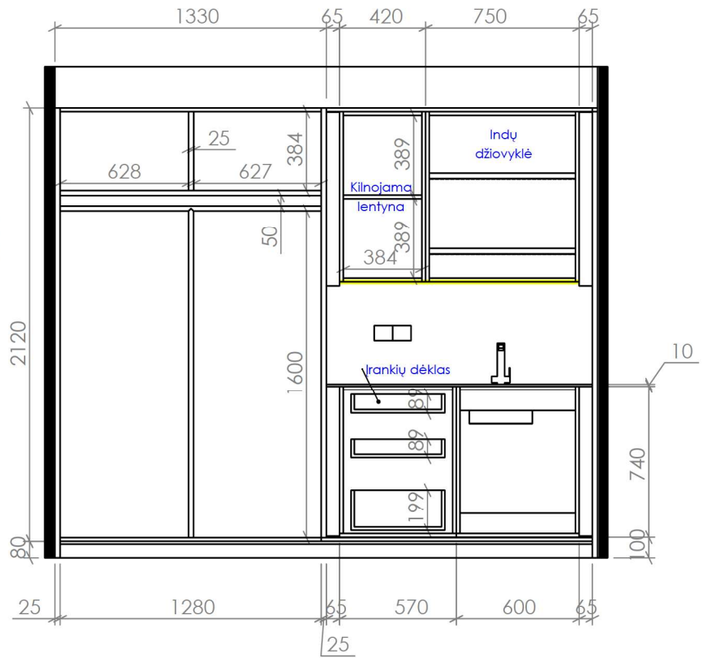


## SECTION F-F

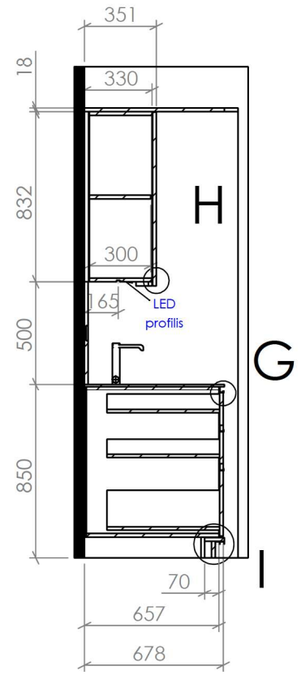


## SECTION E-E

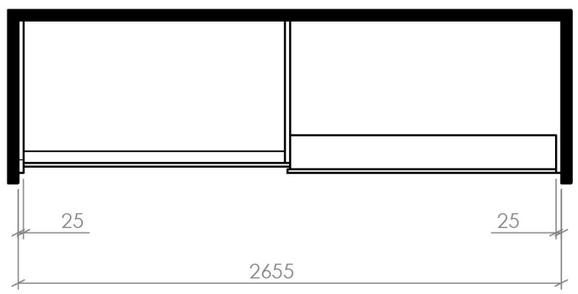


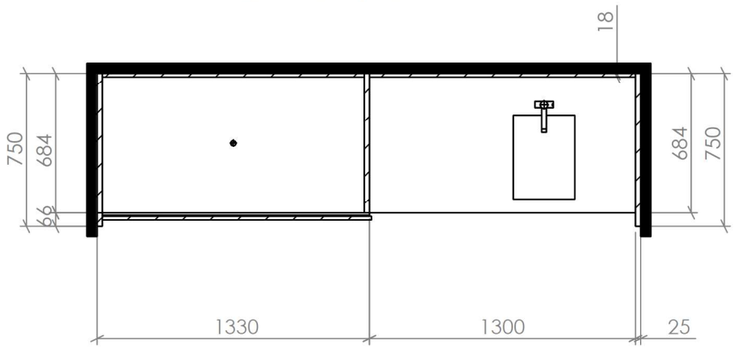


## DETAIL G

SCALE 1 : 2

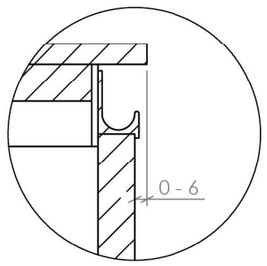


## DETAIL H

SCALE 1 : 2

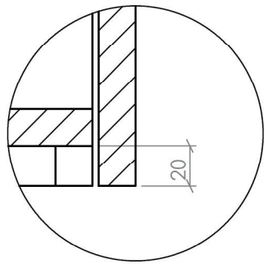


## DETAIL I

SCALE 1 : 5

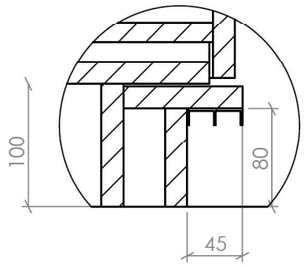


DWG NO.
Vilnius Tech VIR-SSP-1
virtuvė 2655x760x2200

CUSTOMER DETAILS

VILNIUS TECH

Rev. 2/2

SCALE:1:30

A3

2025.07.10

SHEET 2 OF 2